产品技术规格书

产品名称	LED防爆灯管		
产品型号：	WD-FBD-LJTZD 2X16W		
表面处理：	灰色	毛重（kg）	
包装数量：	1	净 重（kg）	
外形尺寸：（直径×高）ϕ300X258mm		**配光曲线**	

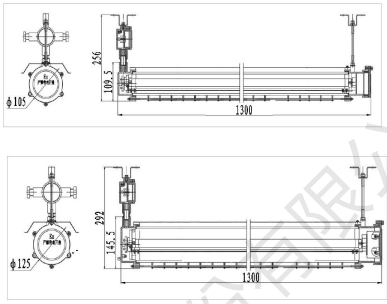

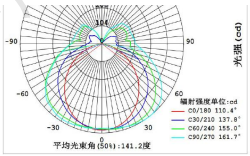

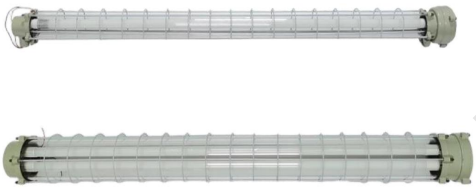

技术参数	光源规格	2835灯珠	
	功率(W)	32（±10%）	（可选1X9W、1X14W、1X15W、1X18W、1X25W、1X28W、2X9W、2X14W、2X15W、2X18W、2X25W、2X28W）
	输入电压(V)	220V～/50Hz	
	功率因数PFC	≥0.95	
	驱动器总谐波失真	≤15%	
	光通量（lm）	3800	
	灯具效能（lm/w）	120	
	色温 （K）	3000K±200K、4000K±300K、5000K±400K、6000K±500K 可定制	
	显色指数 （Ra）	Ra≥80，R9≥0	
	峰值光强（cd）	\	
	光束角（°）	140°	
	绝缘防护等级	Class I	
	调光功能	不调光	
	主体材质	压铸铝合金+防爆钢化玻璃	
	灯头型号	G13	
	推荐使用的环境温度(ta)	-20~40℃	
	存储环境温度（℃）	-30~65℃	
	灯具安装方式	可选吊杆式、平台式、吸顶式	
	开孔尺寸 （mm）	进线孔规格3-G1/2，电缆外径ϕ8	
	灯具寿命	≥35000h	
	色容差（SDCM）	≤5	
核心防爆参数	防爆标志	Ex nR IIC T6 Gc; Ex tb IIIC T80° C Db	
	防爆等级	适用于IIA、IIB、IIC类爆炸性气体环境中的1区和2区危险场所; 适用于IIIA、IIIB、IIIC类爆炸性粉尘环境中的21区、22区危险场所	
	温度组别	T1、T2、T3、T4、T5、T6类	
	防护等级	IP65	
	危险区域匹配	气体爆炸危险区：2区;粉尘爆炸危险区：21区、22区	
	防腐等级	WF2（户外防腐，耐酸碱、耐腐蚀）	
执行标准及认证	执行标准	GB/T 3836.1-2021 爆炸性环境 第1部分：设备 通用要求 GB/T 3836.8-2021 爆炸性环境 第8部分:由“n”型保护的设备 GB/T 3836.31-2021 爆炸性环境 第31部分:由防粉尘点燃外壳“t”保护的设备	
	认证要求	CNEX	